Option 1 = Änderung anschl. Rahmen (Stehbolzen)
Zeichnung erforderlich
Option 2 = Führungsaufnahme (Schlosser, Spezial)
Zeichnung erforderlich
Option 3 = Auslösewelle Vkt 20 L = STM + 42 mm
Option 4 = Änderung Schalter (Rasten,Sprung,etc) wm.
(Schalter schleichend 1/Ö - 1/S im Standard)
Option 5 = Prüfung nach EN81- x A3

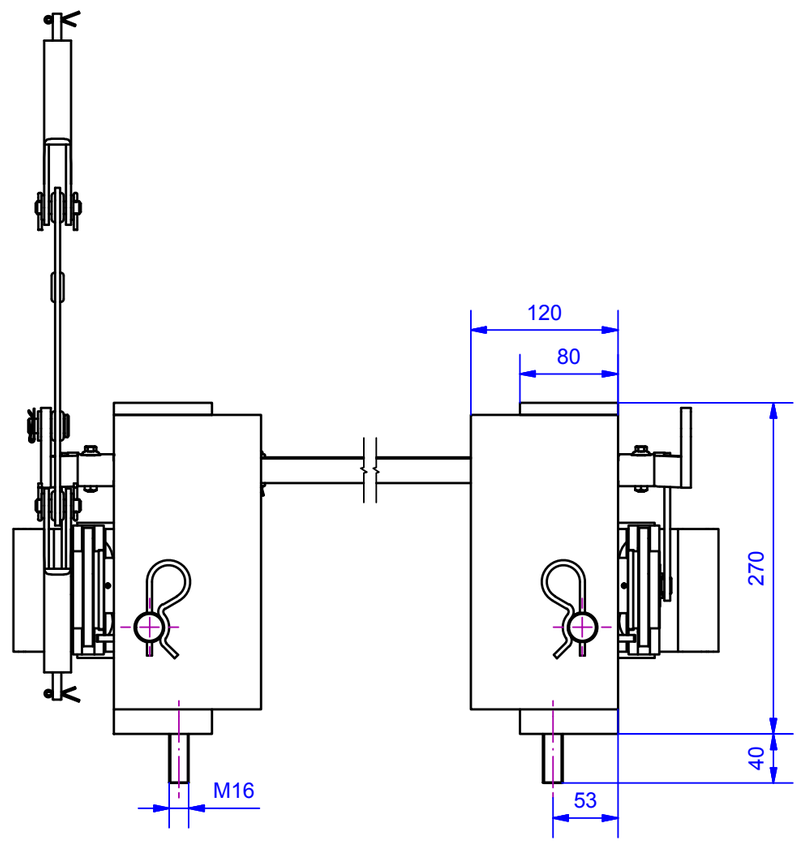

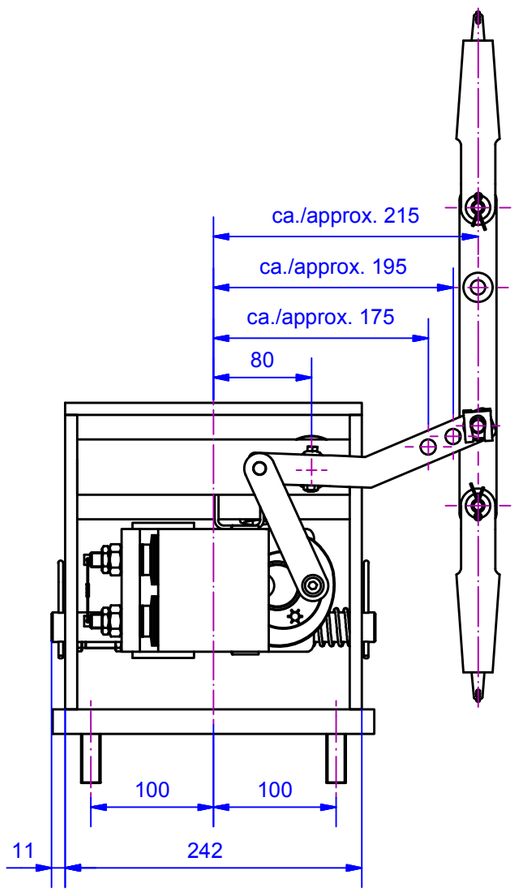

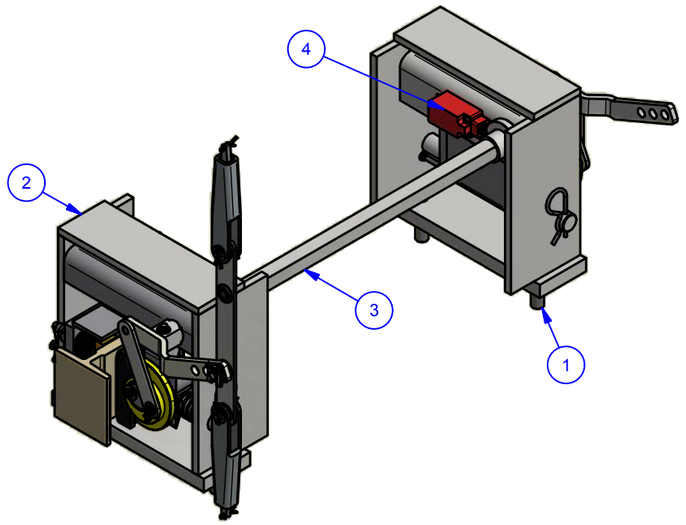

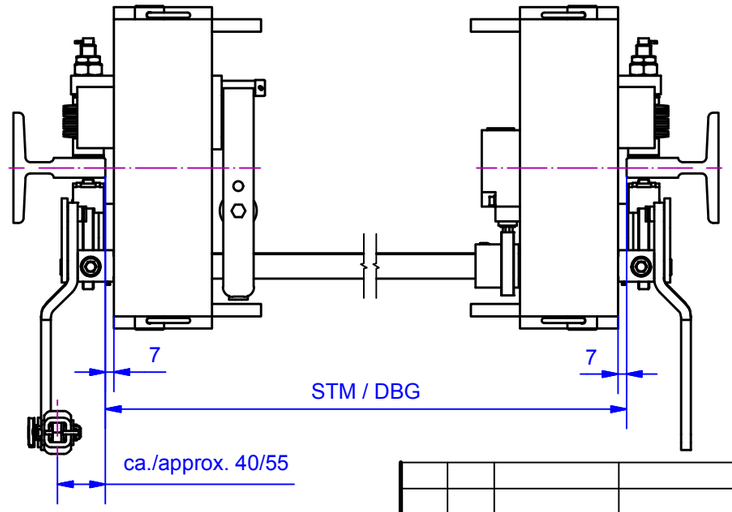

Änd.	kommt vor	Änderungs-Nr.	Änderung	Datum: Gez.	Name	Ges.

Vertraulich, alle Rechte vorbehalten ISO 16016
Weitergabe sowie Vervielfältigung dieses Dokuments, Verwertung und Mitteilung seines Inhalts sind verboten, soweit nicht ausdrücklich gestattet.Zuwiderhandlungen verpflichten zu Schadensersatz.
Alle Rechte für den Fall der Patent-, Gebrauchsmuster- oder Geschmacksmustereintragung vorbehalten.

Oberflächen	Ra in um	ISO 1302
Allgemeintoleranzen Schweißkonstruktionen		ISO 13920-BF

Aufzugtechnologie Schlosser

Verwendungsbereich Schiene 5 - 16 mm Auf dem Farhkorb	Werkstoff / Halbzeug
	Maßstab im Orig. 1:5 (1:7,5) / Masse(Gewicht) 39,7 kg

	Datum	Name
Gez.	16.12.2015	Martinez
Gepr.	11.05.2016	HTS
Ges.		
Abt.		

Maße in mm

Tolerierung
ISO 8015
ISO 2768-mH

AUFZUGTECHNOLOGIE
SCHLOSSER
D-85221 Dachau

Benennung
Sicherheitsmodul

Zeichnungs-Nr. EB59D Typ3-0 V1-0 Änd.
Blatt 1
A3

U:\AA NEUANFANG\Sicherheitsmodule\Ab-Auf\Einzelmodule\EB 59 D\EB59D Typ3-0 V1-0.idw